LUCES DE POSICIÓN

MAVERICK2-RO/CR

Luz de posición LED | izquierda+derecha | 12-24V | rojo/blanco

EAN: 5414184000841

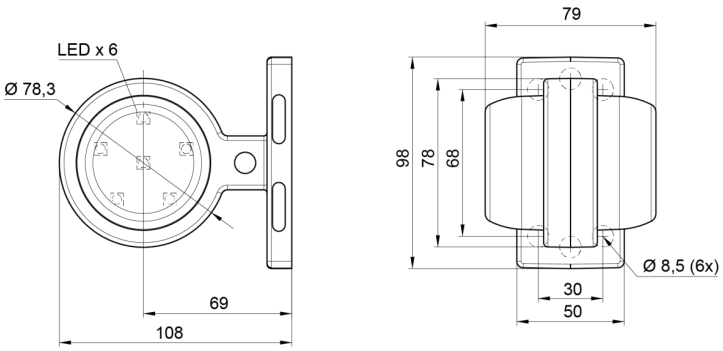

Especificaciones

A solicitar por	1
Características	Compatible con luces Gylle
Certificación	ECE R7
Color	Rojo/blanco
Color de lente	Rojo/transparente
Conexión	Extremo de cable abierto
Dimensiones	98 x 79 x 108 mm
Diámetro mm	78 mm
EMC	EMC R10
EMC R10	Sí

Embalaje	Empaque POS
Fuente de luz	LED
Funciones	Luz de anchura 2 funciones
Grado IP	IP66+IP68
Lado de montaje	Lateral
Material	Goma
Montaje	Superficial
Peso (kg)	0,226 Kg
Temperatura de funcionamiento	-30°C / +65°C
Voltaje de funcionamiento	12V - 24V