BALIZAS GIRATORIAS

510F-DV-ORLITE

Baliza | LED | montaje con tubo flexible | 11-110V | ámbar

EAN: 5414184019645

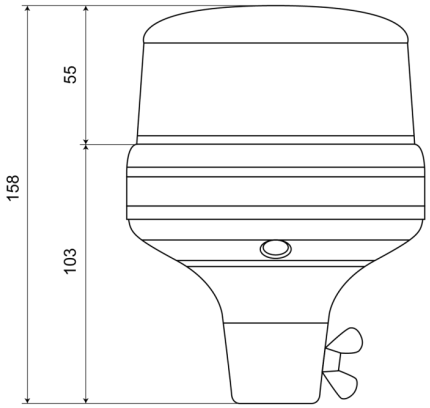

Especificaciones

A solicitar por	1
Altura mm	158 mm
Color	Ámbar
Conexión	Montaje en tubo
Diámetro mm	118 mm
ECE R65 Clase 1	No
EMC	EMC R10
EMC R10	Sí
Embalaje	Empaque POS
Fuente de luz	LED

Grado IP	IPX6
Montaje	Montaje en tubo, flexible
Número de LEDs	3
Número de patrones de destello	5
Peso (kg)	0,587 Kg
Rango de altura	131 - 170 mm
Rango de diámetros	131 - 170 mm
Sincronizable	No
Temperatura de funcionamiento	-30°C / +65°C
Voltaje de funcionamiento	11V - 110V