488 LED

Luz de trabajo LED | 9-64V | cuadrada | 1600 lúmenes

EAN: 5414184005242

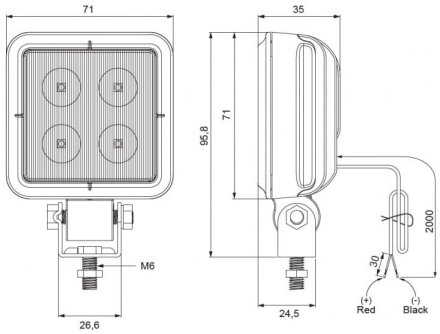

Especificaciones

A solicitar por	1
CISPR 25	12V: CISPR 25 Clase 3 - 24V: CISPR 25 Clase 2
Color	Blanco
Color de lente	Transparente
Conexión	Extremo de cable abierto
Dimensiones	71 x 71 x 35 mm
EMC	EMC
Embalaje	Caja blanca con etiqueta
Fuente de luz	LED
Grado IP	IP67

Longitud del cable (m)	2 m
Lumen	1600
Montaje	Tornillo
Número de LEDs	4
Peso (kg)	0,335 Kg
Rango de lúmenes	Medio 800 - 2000 lúmenes
Suministrado con	Manual, tornillos de montaje
Tipo	Cuadrado
Voltaje de funcionamiento	9V - 64V