BALIZAS GIRATORIAS

TRAVELMATE-AMBER

Baliza | LED | ámbar | set | magnético | a batería

EAN: 5414184000926

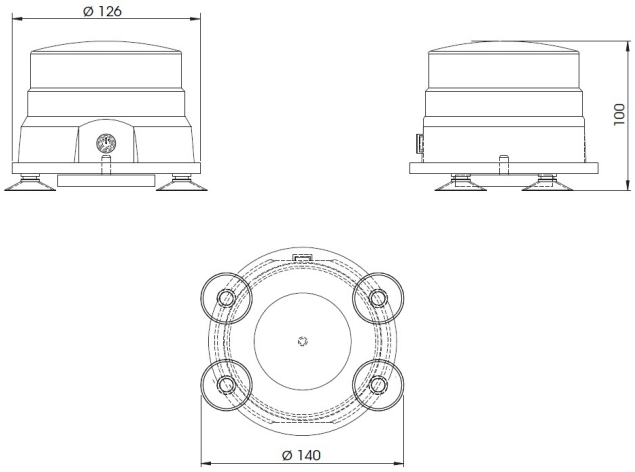

Especificaciones

A solicitar por	1
Altura mm	100 mm
Batería	Sí
Características	Aprobado por Dekra hasta 200 km/h, informe 201948385
Color	Ámbar
Diámetro mm	126 mm
ECE R65 Clase 1	Sí
EMC	EMC R10
EMC R10	Sí
Embalaje	Práctica bolsa de transporte negra con compartimento separado para cargadores de 12V y 230V
Fuente de luz	LED
Grado IP	IP65
Lumen	370
Material	Policarbonato

Montaje	Magnético con ventosas
Número de patrones de destello	11
Peso (kg)	0,900 Kg
Rango de altura	70 - 110 mm
Rango de diámetros	131 - 170 mm
Sincronizable	No
Suministrado con	Cargador 12 VDC y 230 VAC
Temperatura de funcionamiento	-20°C / +50°C
Tiempo de funcionamiento	6-8 horas
Tipo de batería	Litio
Tipo de imán	Neodimio
Vatio	6,40 Watt
Voltaje de funcionamiento	Batería