BARRAS DE LUCES LED

LEGMINI-M-OR-O

Barra de luces LEGION mini LED | magn. | 35,5 cm | ámbar | 12-24V

EAN: 5414184001497

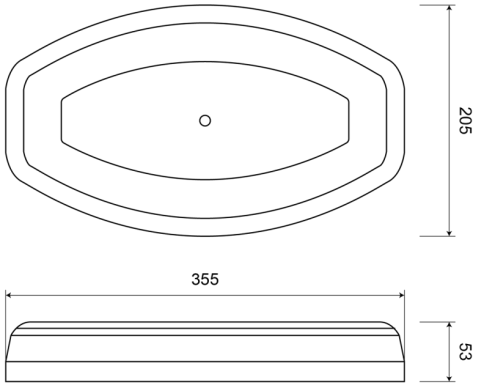

Especificaciones

A solicitar por	1
Color	Ámbar
Color de lente	Ámbar
Conexión	Conector para encendedor de cigarrillos
Dimensiones	355 mm x 205 mm x 53 mm
ECE R65 Clase 1	Sí
EMC	EMC R10
EMC R10	Sí
Embalaje	Empaque POS
Fuente de luz	LED
Grado IP	IP64

Longitud del cable (m)	3 m
Montaje	Magnético con ventosas
Número de LEDs	24
Número de patrones de destello	23
Peso (kg)	2,900 Kg
Rango de longitud	Mini (0-100 cm)
Serie	Legión
Sincronizable	No
Suministrado con	Manual
Voltaje de funcionamiento	12V - 24V
Índice de Reparabilidad	Sí, puntuación 8,5