BARRAS DE LUCES LED

LEGMINI-OR-O

Barra de luces LED LEGION mini | 35,5 cm | ámbar | 12-24V

EAN: 5414184001480

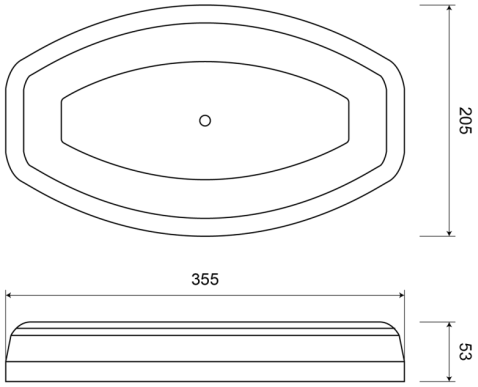

Especificaciones

A solicitar por	1
Características	Sin control, sin conector de techo
Color	Ámbar
Color de lente	Ámbar
Conexión	Extremo de cable abierto
Dimensiones	355 mm x 205 mm x 53 mm
ECE R65 Clase 1	Sí
EMC	EMC R10
EMC R10	Sí
Embalaje	Empaque POS
Fuente de luz	LED

Grado IP	IP64
Montaje	Fijo
Número de LEDs	24
Número de patrones de destello	23
Peso (kg)	1,526 Kg
Rango de longitud	Mini (0-100 cm)
Serie	Legión
Sincronizable	Sí
Suministrado con	Tornillos de montaje, manual
Voltaje de funcionamiento	12V - 24V
Índice de Reparabilidad	Sí, puntuación 8,5