485-SQ

Luz de reversa LED | 12-24V | cuadrada

EAN: 5414184002012

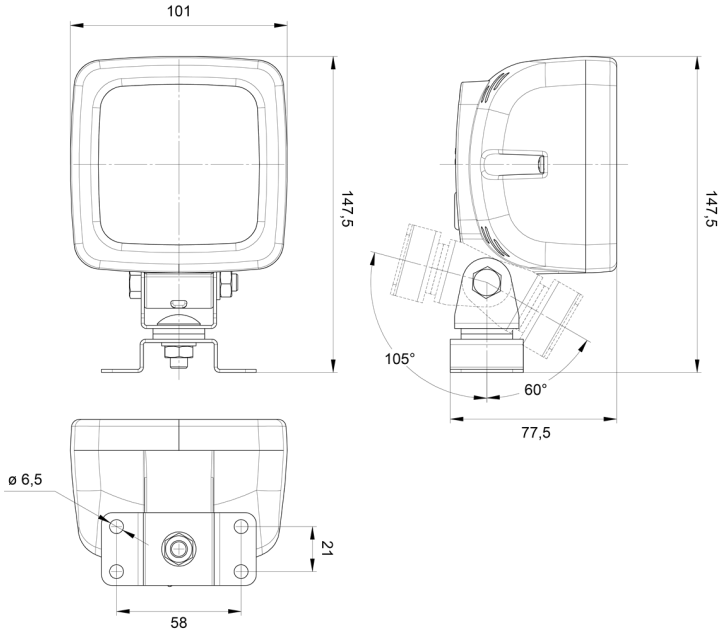

Especificaciones

A solicitar por	1
Altura mm	147 mm
Ancho mm	101 mm
Características	Carcasa de aluminio 100% anticorrosiva con revestimiento negro conductor de calor
Certificación	ECE R23
Color de lente	Opal
Conexión	Extremo de cable abierto
EMC	EMC R10
EMC R10	Sí
Embalaje	Empaque POS
Espesor mm	78 mm
Fuente de luz	LED

Grado IP	IP66+IP68
Lado de montaje	Parte trasera
Longitud del cable (m)	2,50 m
Lumen	1000
Montaje	Tornillo
Peso (kg)	0,700 Kg
Suministrado con	Soporte omega
Temperatura de funcionamiento	-30°C / +65°C
Tipo	Luces de marcha atrás
Vatio	14 Watt
Voltaje de funcionamiento	12V - 24V