1750/3 Luz trasera LED | izquierda+derecha | 12-24V

EAN: 5414184004542

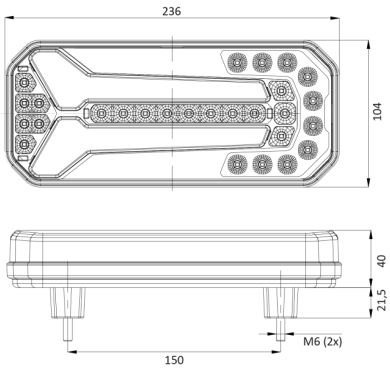

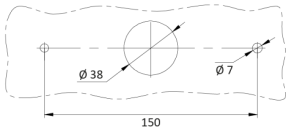

Especificaciones

A solicitar por	1
Certificación	ECE
Color	Ámbar/rojo/blanco
Color de lente	Ámbar/rojo/blanco
Con indicador de dirección dinámico	Sí
Con luz antiniebla trasera	Sí
Con luz de freno y posición	Sí
Con luz de marcha atrás	Sí
Conexión	Extremo de cable abierto
Dimensiones	236 x 104 x 40 mm
EMC	EMC R10
EMC R10	Sí
Embalaje	Empaque POS
Espesor mm	40 mm

Fuente de luz	LED
Grado IP	IP66+IP68
Lado de montaje	Parte trasera - Izquierda y derecha
Longitud del cable (m)	2 m
Montaje	Superficial
Peso (kg)	0,700 Kg
Sin catadióptrico triangular	Sí
Suministrado con	Tornillos de montaje
Temperatura de funcionamiento	-30°C / +65°C
Tipo	Luces traseras
Voltaje de funcionamiento	12V - 24V