1100-2/3

Luz trasera antiniebla/reversa LED | izquierda+derecha | 12-24V

EAN: 5414184004597

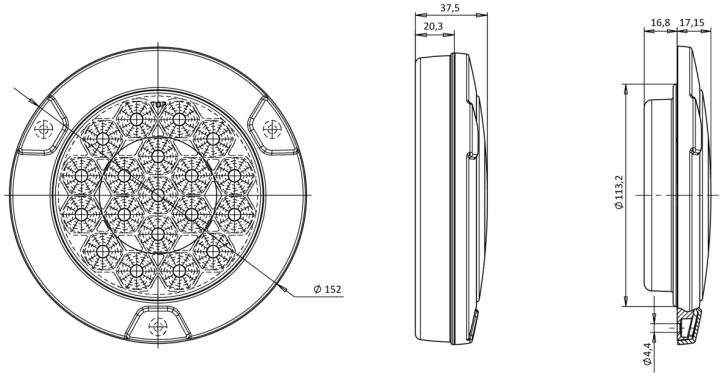

Especificaciones

A solicitar por	1
Certificación	ECE
Color	Rojo/blanco
Color de lente	Blanco/rojo
Con luz antiniebla trasera	Sí
Con luz de marcha atrás	Sí
Conexión	Extremo de cable abierto
Diámetro mm	152 mm
EMC	EMC R10
EMC R10	Sí
Embalaje	Empaque POS

Espesor mm	35 mm
Fuente de luz	LED
Grado IP	IP66+IP68
Lado de montaje	Parte trasera - Izquierda y derecha
Longitud del cable (m)	2 m
Montaje	Superficial o empotrado
Peso (kg)	0,401 Kg
Suministrado con	Tornillos de montaje
Temperatura de funcionamiento	-30°C / +65°C
Tipo	Luces de marcha atrás con antiniebla
Voltaje de funcionamiento	12V - 24V