BALIZAS GIRATORIAS

PSLM2-A

Baliza | LED | ámbar | magnético | a batería

EAN: 5414184500150

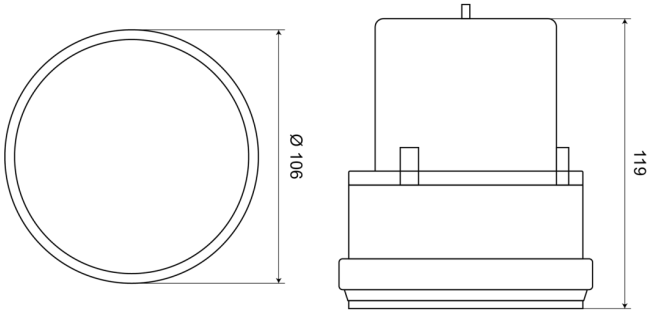

Especificaciones

A solicitar por	1
Altura mm	120 mm
Batería	Sí
Color	Ámbar
Destellos/minuto	60 triple
Diámetro mm	106 mm
ECE R65	No
Embalaje	Empaque POS
Fuente de luz	LED
Impermeable	Sí

Montaje	Magnético
Número de LEDs	24
Número de patrones de destello	1
Peso (kg)	0,350 Kg
Rango de altura	111 - 130 mm
Rango de diámetros	131 - 170 mm
Sincronizable	No
Tiempo de funcionamiento	200 horas
Tipo de batería	2 pilas "D" LR20 (no incluidas)
Voltaje de funcionamiento	Batería