HAMB50-DV

Luz trasera LED | izquierda+derecha | 12-24V

EAN: 5414184004535

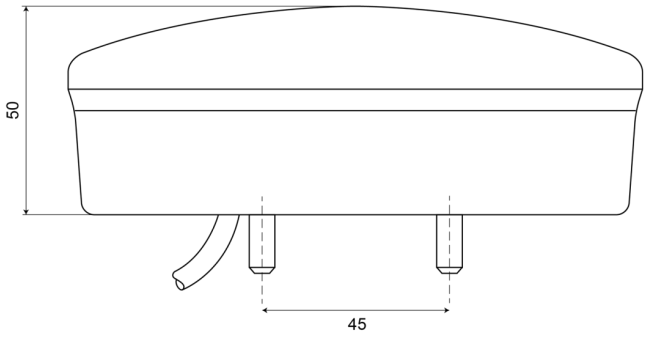

Especificaciones

A solicitar por	1
Aprobación D	Yes
Certificación	ECE
Color	Ámbar/rojo
Color de lente	Ámbar/rojo
Con luz de freno y posición	Sí
Con luz direccional	Sí
Conexión	Extremo de cable abierto
Diámetro mm	140 mm
EMC	EMC R10
EMC R10	Sí
Espesor mm	50 mm

Fuente de luz	LED
Grado IP	IP66+IP68
Lado de montaje	Parte trasera - Izquierda y derecha
Longitud del cable (m)	2 m
Montaje	Superficial
Peso (kg)	0,537 Kg
Suministrado con	Tornillos de montaje
Tipo	Luces traseras
Voltaje de funcionamiento	12V - 24V