FP.56.110

Luz trasera | izquierda | 12V

EAN: 5414184002173

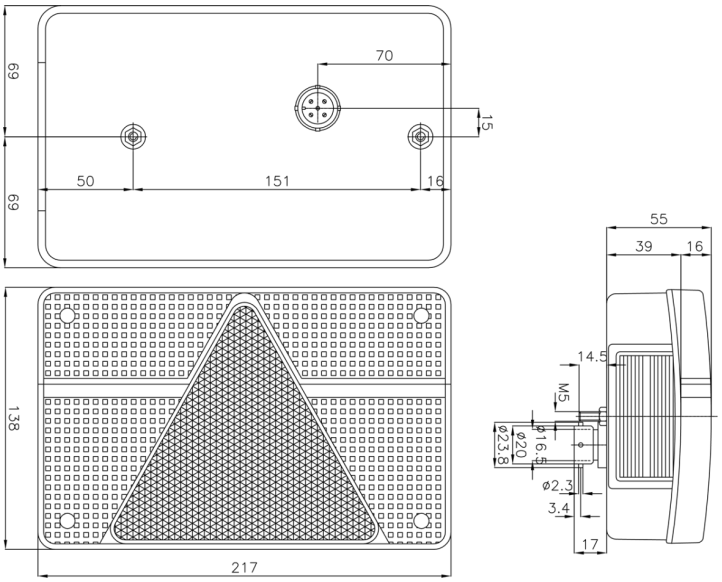

Especificaciones

A solicitar por	1
Altura mm	135 mm
Base	P21W-BA15s/P21/5W-BAY 15d
Certificación	ECE
Color	Rojo/blanco
Color de lente	Rojo/blanco
Con catadióptrico triangular	Sí
Con luz antiniebla trasera	Sí
Con luz de freno y posición	Sí
Con luz de matrícula - lateral	Sí
Con luz direccional	Sí
Conexión	Conector de 5 pines

Espesor mm	52 mm
Fuente de luz	Halógeno
Lado de montaje	Parte trasera - Izquierda
Longitud mm	215 mm
Montaje	Superficial
Peso (kg)	0,385 Kg
Suministrado con	Tornillos de montaje y conector de 5 pines
Tipo	Luces traseras
Voltaje de funcionamiento	12V