FORE78-12V

Luz trasera antiniebla/reversa LED | izquierda+derecha | 12V

EAN: 5414184002227

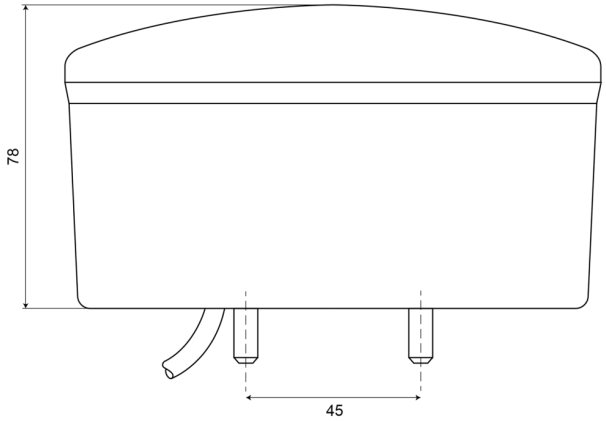

Especificaciones

A solicitar por	1
Certificación	ECE R38+R23
Color	Rojo/blanco
Color de lente	Ámbar/blanco
Con luz antiniebla trasera	Sí
Con luz de marcha atrás	Sí
Conexión	Extremo de cable abierto
Diámetro mm	140 mm
EMC	EMC R10
EMC R10	Sí
Especificaciones	También disponible en versión LOW (50 mm)

Espesor mm	78 mm
Fuente de luz	LED
Grado IP	IP66+IP68
Lado de montaje	Parte trasera - Izquierda y derecha
Longitud del cable (m)	2 m
Material	PMMA/ABS
Montaje	Superficial
Peso (kg)	0,465 Kg
Suministrado con	Tornillos de montaje
Tipo	Luces de marcha atrás con antiniebla
Voltaje de funcionamiento	12V