94210 Luz trasera LED | izquierda+derecha | 12-24V

EAN: 5414184680005

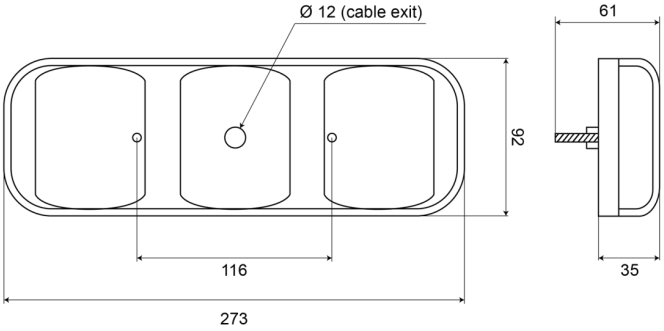

Especificaciones

A solicitar por	1
Altura mm	100 mm
Características	Lente de PC que hace que esta luz sea prácticamente irrompible.
Certificación	ECE
Color	Ámbar/rojo/blanco
Color de lente	Ámbar/rojo/blanco
Con luz de freno y posición	Sí
Con luz de marcha atrás	Sí
Con luz direccional	Sí
Conexión	Extremo de cable abierto
Embalaje	Empaque POS
Espesor mm	37 mm

Fuente de luz	LED
Grado IP	IP66+IP67
Lado de montaje	Parte trasera - Izquierda y derecha
Longitud del cable (m)	0,50 m
Longitud mm	284 mm
Material	Policarbonato
Montaje	Superficial
Peso (kg)	0,680 Kg
Sin catadióptrico triangular	Sí
Suministrado con	Tornillos de montaje y junta de goma
Tipo	Luces traseras
Voltaje de funcionamiento	12V - 24V