BALIZAS GIRATORIAS

515M-DV-OR

Baliza | LED | magnético | 12-2V | ámbar

EAN: 5414184690080

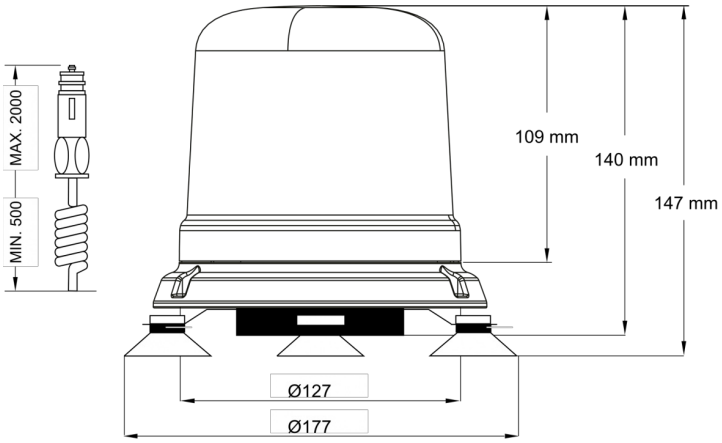

Especificaciones

A solicitar por	1
Altura mm	147 mm
Color	Ámbar
Conexión	Conector para encendedor de cigarrillos
Diámetro mm	142 mm
ECE R65 Clase 1	Sí
EMC	EMC R10
EMC R10	Sí
Embalaje	Empaque POS
Fuente de luz	LED
Grado IP	IPX5
Montaje	Magnético, Magnético con ventosas

Número de LEDs	10
Número de patrones de destello	14
Peso (kg)	1,442 Kg
Rango de altura	131 - 170 mm
Rango de diámetros	171 - 210 mm
Sincronizable	No
Suministrado con	Manual
Temperatura de funcionamiento	-30°C / +65°C
Voltaje de funcionamiento	12V - 24V