BALIZAS GIRATORIAS

505M-DV-OR/R

Baliza | LED | magnético | 12-2V | ámbar

EAN: 5414184002050

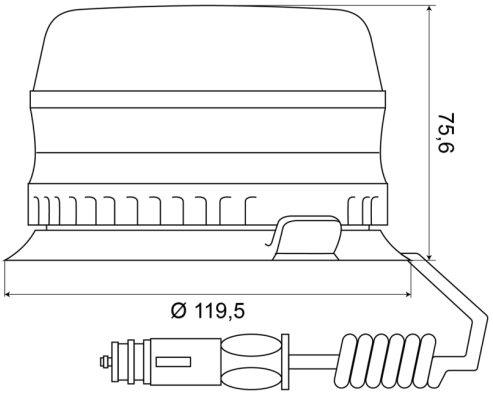

Especificaciones

A solicitar por	1
Altura mm	76 mm
Características	Aprobado hasta 250 km/h
Color	Ámbar
Conexión	Conector para encendedor de cigarrillos
Diámetro mm	120 mm
ECE R65 Clase 1	Sí
EMC	EMC R10
EMC R10	Sí
Embalaje	Caja blanca con etiqueta
Fuente de luz	LED
Impermeable	Sí

Longitud del cable (m)	0,50 m - 3 m
Montaje	Magnético
Número de LEDs	8
Número de patrones de destello	1
Peso (kg)	0,819 Kg
Rango de altura	70 - 110 mm
Rango de diámetros	131 - 170 mm
Temperatura de funcionamiento	-40°C / +85°C
Voltaje de funcionamiento	12V