BALIZAS GIRATORIAS

505F-DV-OR/F

Baliza | LED | montaje con tubo flexible | 12-24v | ámbar

EAN: 5414184002043

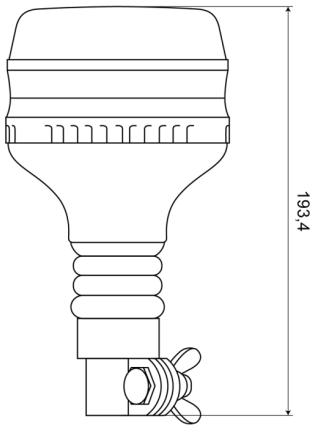

Especificaciones

A solicitar por	1
Altura mm	194 mm
Color	Ámbar
Conexión	Montaje en tubo
Diámetro mm	120 mm
ECE R65 Clase 1	Sí
EMC	EMC R10
EMC R10	Sí
Embalaje	Caja blanca con etiqueta
Fuente de luz	LED
Grado IP	IP45
Material	Lente: PC

Montaje	Montaje en tubo, flexible
Número de LEDs	8
Número de patrones de destello	1
Patrones de destello	1 solo patrón: destellos
Peso (kg)	0,730 Kg
Polaridad	Protección contra polarización inversa
Rango de altura	171 - 210 mm
Rango de diámetros	131 - 170 mm
Sincronizable	No
Temperatura de funcionamiento	-40°C / +85°C
Voltaje de funcionamiento	12V - 24V