480 LED

Luz de trabajo LED | 12-60V | redonda | 800 lúmenes

EAN: 5414184001978

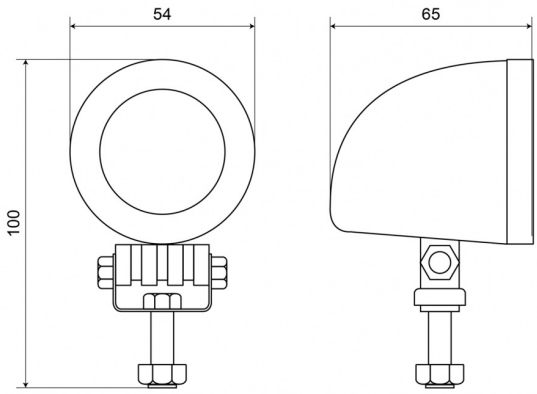

Especificaciones

A solicitar por	1
Altura mm	100 mm
Características	Carcasa de aleación ligera, acabado negro mate
Color	Blanco
Color de LEDs	Blanco
Color de lente	Transparente
Conexión	Extremo de cable abierto
Dimensiones	Ø = 54 mm x 100 mm x 65 mm
Diámetro mm	54 mm
EMC R10	Sí
Embalaje	Caja blanca con etiqueta
Espesor mm	65 mm
Fuente de luz	LED
Grado IP	IP67

Longitud del cable (m)	2,50 m
Lumen	800
Montaje	Tornillo
Número de LEDs	1
Peso (kg)	0,478 Kg
Rango de lúmenes	Medio 800 - 2000 lúmenes
Suministrado con	Tornillos de montaje
Temperatura de funcionamiento	-30°C / +65°C
Valor Kelvin	6000K
Vatio	10 Watt
Voltaje de funcionamiento	12V - 60V