36SLIMLED/2

Luz trasera LED | izquierda+derecha | 12-24V

EAN: 5414184270077

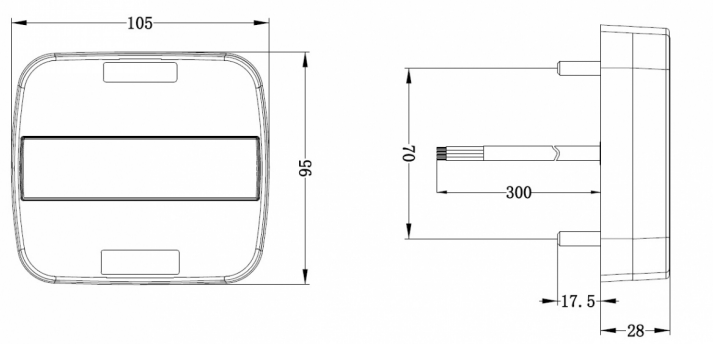

Especificaciones

A solicitar por	1
Certificación	ECE
Color	Ámbar/rojo
Color de lente	Ámbar/rojo
Con luz de freno y posición	Sí
Con luz direccional	Sí
Conexión	Extremo de cable abierto
Dimensiones	105 x 95 x 28 mm
EMC	EMC
Embalaje	Empaque POS

Fuente de luz	LED
Grado IP	IP67
Lado de montaje	Parte trasera - Izquierda y derecha
Longitud del cable (m)	0,29 m
Montaje	Superficial
Peso (kg)	0,197 Kg
Sin catadióptrico triangular	Sí
Suministrado con	Tornillos de montaje
Tipo	Luces traseras
Voltaje de funcionamiento	12V - 24V