35/1PC

Luz trasera | izquierda+derecha | luz de matrícula | 12-24V

EAN: 5414184530034

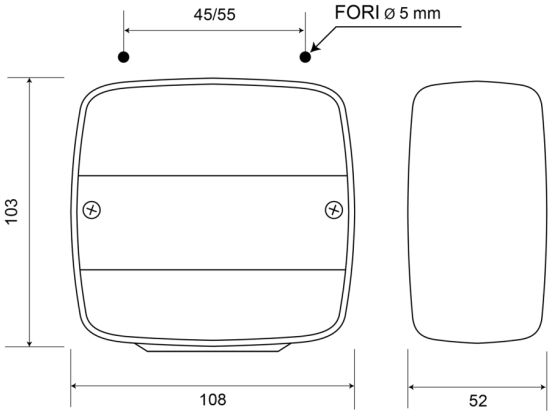

Especificaciones

A solicitar por	1
Altura mm	103 mm
Base	P21W-BA15s/P21/5W-BAY 15d
Certificación	ECE
Color	Ámbar/rojo
Color de lente	Ámbar/rojo
Con luz de freno y posición	Sí
Con luz de matrícula - abajo	Sí
Con luz direccional	Sí
Conexión	Paso de cable

Espesor mm	52 mm
Fuente de luz	Halógeno
Lado de montaje	Parte trasera - Izquierda y derecha
Longitud mm	108 mm
Montaje	Superficial
Peso (kg)	0,115 Kg
Suministrado con	Tornillos de montaje
Tipo	Luces traseras
Voltaje de funcionamiento	12V - 24V