3167.0305100 Intermitente LED | izquierda+derecha | 12-24V

EAN: 5414184018051

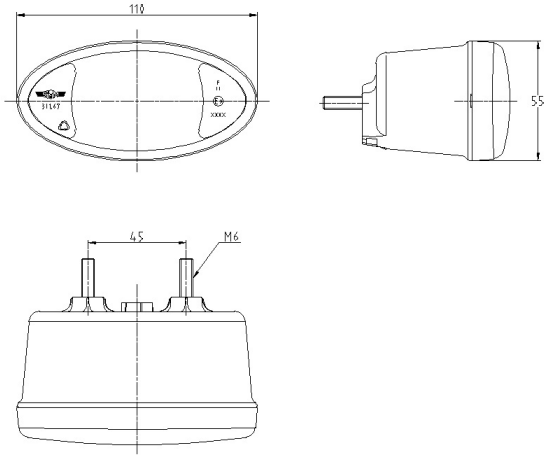

Especificaciones

A solicitar por	1
Certificación	ECE R6
Color	Ámbar
Color de lente	Ámbar
Conexión	Extremo de cable abierto
Dimensiones	110 x 55 x 70 mm
EMC	Sí
Embalaje	Empaque POS
Fuente de luz	LED
Grado IP	IP65

Lado de montaje	Izquierda y derecha
Longitud del cable (m)	0,50 m
Material	Policarbonato
Montaje	Superficial
Peso (kg)	0,203 Kg
Tipo	Direccionales
Voltaje de funcionamiento	12V - 24V