LUCES DE POSICIÓN

3157.2105124

Luz de posición LED | 12-24V | ámbar

EAN: 5414184018013

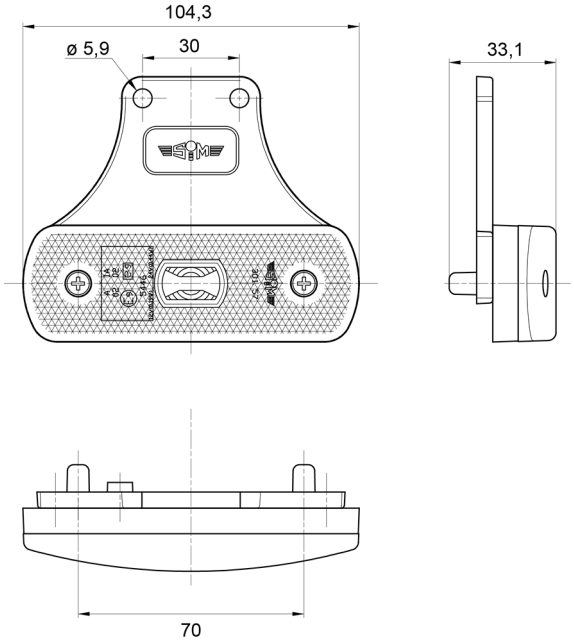

Especificaciones

A solicitar por	1
Aprobado por ADR	Sí
Certificación	ECE R3+R91
Color	Ámbar
Color de lente	Ámbar
Conexión	Extremo de cable abierto
Dimensiones	104 x 63 x 33 mm
EMC	EMC R10
EMC R10	Sí
Fuente de luz	LED

Funciones	Marcado lateral
Impermeable	Sí
Lado de montaje	Lateral
Montaje	Soporte
Peso (kg)	0,082 Kg
Suministrado con	Tornillos de montaje
Voltaje de funcionamiento	12V - 24V