LUCES DE POSICIÓN

3157.0000224

Luz de posición LED | 12-24V | rojo

EAN: 5414184004948

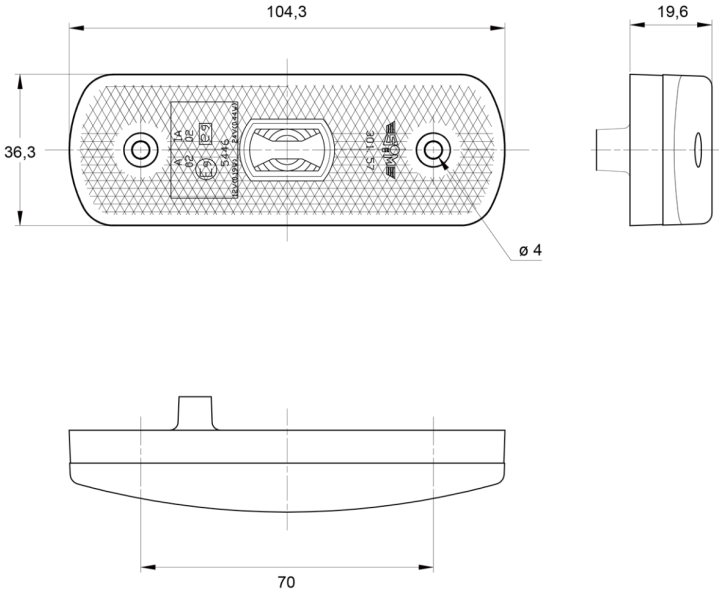

Especificaciones

A solicitar por	1
Aprobado por ADR	Sí
Certificación	ECE R3+R7
Color	Rojo
Color de lente	Rojo
Conexión	KIT de conector
Dimensiones	104 x 36 x 20 mm
EMC	EMC R10
EMC R10	Sí
Fuente de luz	LED

Funciones	Luz de marcado trasera
Impermeable	Sí
Lado de montaje	Parte trasera
Montaje	Superficial
Peso (kg)	0,056 Kg
Suministrado con	Tornillos de montaje + junta
Voltaje de funcionamiento	12V - 24V