LUCES DE POSICIÓN

3157.0000024

Luz de posición LED | 12-24V | blanco

EAN: 5414184564190

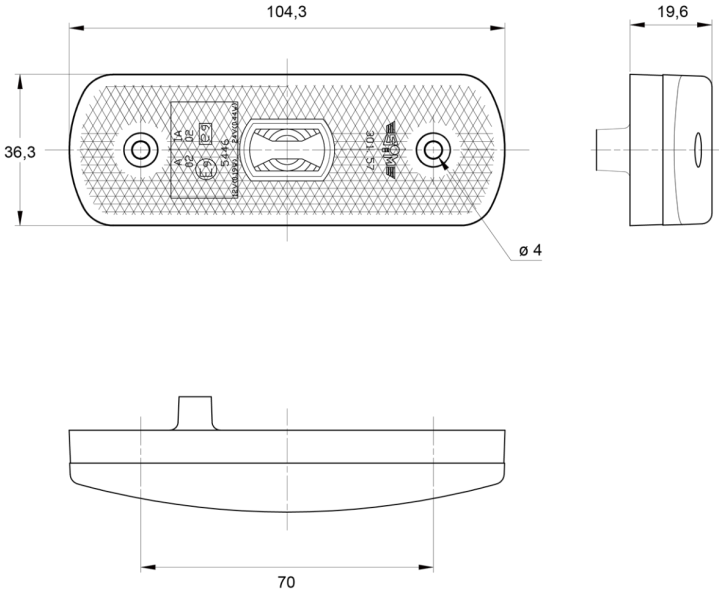

Especificaciones

A solicitar por	1
Aprobado por ADR	Sí
Certificación	ECE R3+R7
Color	Blanco
Color de lente	Transparente
Conexión	KIT de conector
Dimensiones	104 x 36 x 20 mm
EMC	EMC R10
EMC R10	Sí
Fuente de luz	LED

Funciones	Luz de marcado delantera
Impermeable	Sí
Lado de montaje	Parte delantera
Montaje	Superficial
Peso (kg)	0,056 Kg
Suministrado con	Tornillos de montaje + junta
Voltaje de funcionamiento	12V - 24V