LUCES DE POSICIÓN

3119.0000000

Luz de posición | izquierda+derecha | 12-24V | rojo/blanco

EAN: 5414184004931

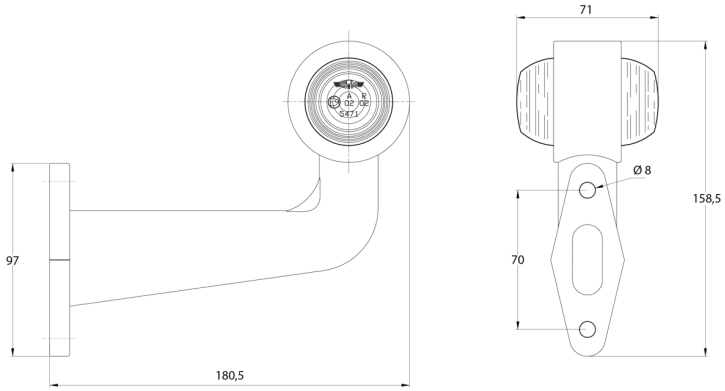

Especificaciones

A solicitar por	2
Altura mm	158,5 mm
Base	R5W-BA15s
Certificación	ECE R7
Color	Rojo/blanco
Color de lente	Rojo/transparente
Conexión	Extremo de cable abierto
Embalaje	Caja blanca con etiqueta

Espesor mm	71 mm
Fuente de luz	Halógeno
Funciones	Luz de anchura 2 funciones
Lado de montaje	Izquierda y derecha
Longitud mm	180,5 mm
Montaje	Superficial
Peso (kg)	0,195 Kg