3118.1000100

Luz trasera halógena | izquierda y derecha | luz de matrícula | 2 lámparas

EAN: 5414184562905

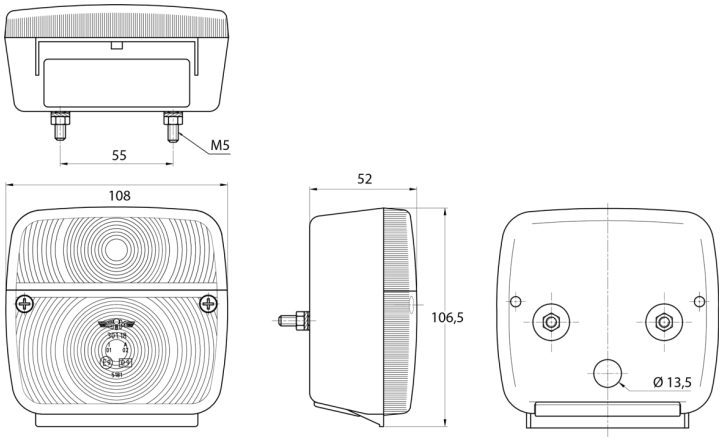

Especificaciones

A solicitar por	2
Altura mm	106.5 mm
Base	P21W-BA15s/P21/5W BAY15d
Certificación	ECE
Color	Ámbar/rojo
Color de lente	Ámbar/rojo
Con luz de freno y posición	Sí
Con luz de matrícula - abajo	Sí
Con luz direccional	Sí
Conexión	Paso de cable

Embalaje	Empaque POS
Espesor mm	52 mm
Fuente de luz	Halógeno
Lado de montaje	Parte trasera - Izquierda y derecha
Longitud mm	108 mm
Montaje	Superficial
Peso (kg)	0,150 Kg
Suministrado con	Tornillos de montaje
Tipo	Luces traseras