LUCES DELANTERAS Y TRASERAS

3114.0000000

Luz delantera | izquierda+derecha | 12-24V

EAN: 5414184560567

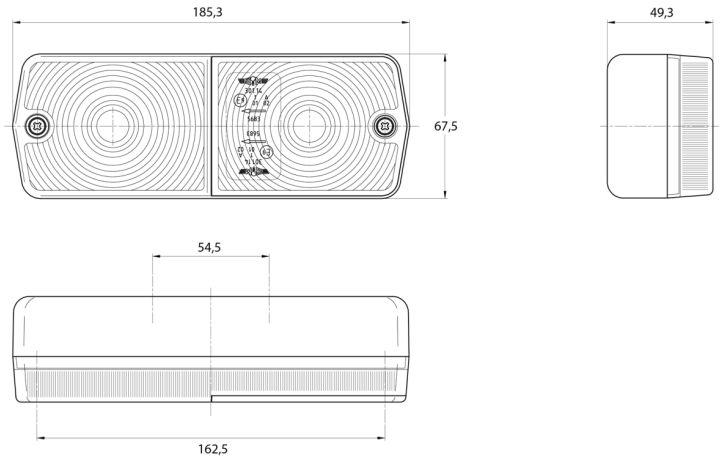

Especificaciones

A solicitar por	2
Altura mm	67,5 mm
Base	P21W-BA15s/R5W-BA15s
Certificación	ECE
Color	Ámbar/blanco
Color de lente	Ámbar/blanco
Con luz de posición trasera	Sí
Con luz direccional	Sí
Conexión	Paso de cable
Embalaje	Empaque POS

Espesor mm	49,3 mm
Fuente de luz	Halógeno
Lado de montaje	Parte trasera - Izquierda y derecha
Longitud mm	185,3 mm
Montaje	Superficial
Peso (kg)	0,258 Kg
Suministrado con	Tornillos de montaje
Tipo	Luces delanteras
Voltaje de funcionamiento	12V - 24V