# 3111.0000000 Luz trasera | izquierda+derecha | 12-24V

EAN: 5414184562714

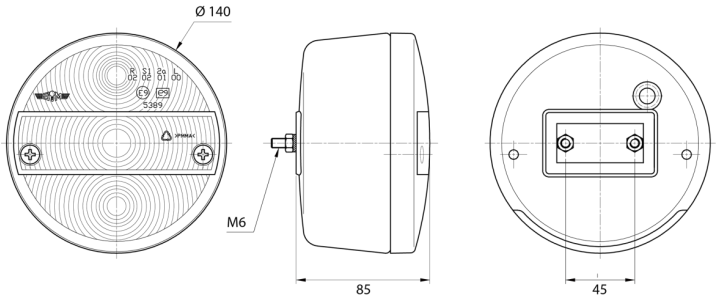


## Especificaciones

| | |
|---|---|
| A solicitar por | 1 |
| Base | P21W-BA15s/R5W-BA15s |
| Certificación | ECE |
| Color | Ámbar/rojo |
| Color de lente | Ámbar/rojo |
| Con luz de freno y posición | Sí |
| Con luz direccional | Sí |
| Conexión | Paso de cable |
| Diámetro mm | 140 mm |

| | |
|---|---|
| Embalaje | Empaque POS |
| Espesor mm | 85 mm |
| Fuente de luz | Halógeno |
| Lado de montaje | Parte trasera - Izquierda y derecha |
| Montaje | Superficial |
| Peso (kg) | 0,450 Kg |
| Suministrado con | Tornillos de montaje |
| Tipo | Luces traseras |
| Voltaje de funcionamiento | 12V - 24V |