221-DV-CR-NO

Luz de posición LED | 12-24V | blanco

EAN: 5414184004368

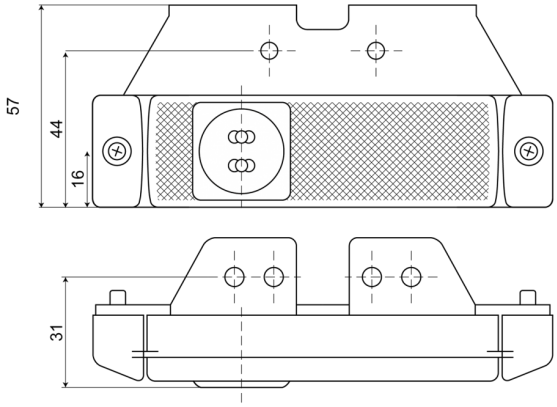

Especificaciones

A solicitar por	1
Certificación	ECE R3+R7
Color	Blanco
Color de lente	Transparente
Conexión	Extremo de cable abierto
Dimensiones	130 x 32 (57) x 20 mm
EMC	EMC R10
EMC R10	Sí
Embalaje	Empaque POS
Fuente de luz	LED

Funciones	Luz de marcado delantera
Grado IP	IP66+IP68
Lado de montaje	Parte delantera
Longitud del cable (m)	0,20 m
Montaje	Superficial/soporte
Número de LEDs	1
Peso (kg)	0,061 Kg
Suministrado con	Soporte suelto
Temperatura de funcionamiento	-30°C / +65°C
Voltaje de funcionamiento	12V - 24V