LUCES DE POSICIÓN

210-DV-CR/RO

Luz de posición LED | izquierda+derecha | 12-24V | rojo/blanco

EAN: 5414184003972

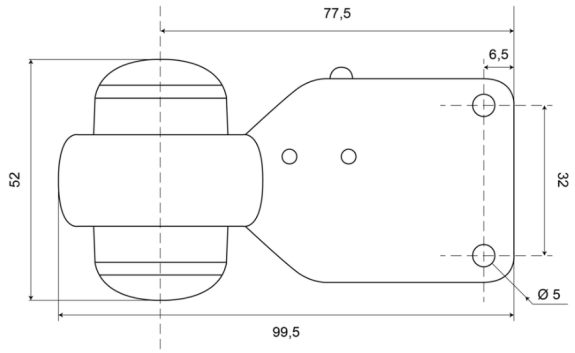

Especificaciones

A solicitar por	1
Altura mm	99,5 mm
Ancho mm	52 mm
Características	¡Muy compacto!
Certificación	ECE R7
Color	Rojo/blanco
Color de lente	Transparente
Conexión	Extremo de cable abierto
Diámetro mm	44,5 mm
EMC	EMC R10

EMC R10	Sí
Embalaje	Empaque POS
Fuente de luz	LED
Funciones	Luz de anchura 2 funciones
Grado IP	IP66+IP68
Lado de montaje	Lateral
Montaje	Superficial
Peso (kg)	0,060 Kg
Temperatura de funcionamiento	-30°C / +65°C
Voltaje de funcionamiento	12V - 24V