68 LED

Nummernschildbeleuchtung | kompakt | schwarz

EAN: 5414184348851

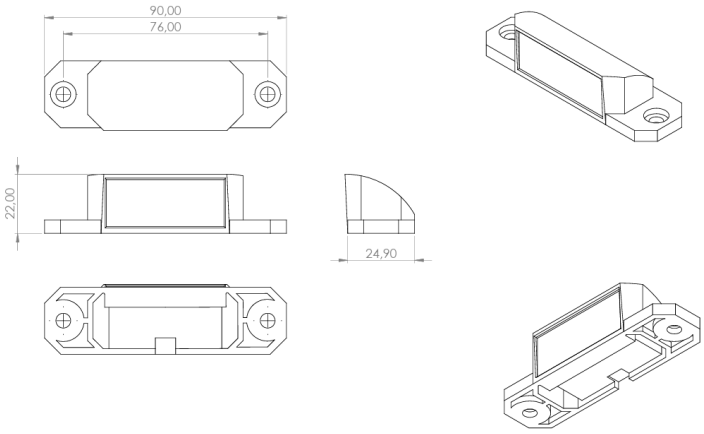

Spezifikationen

Abmessungen	90 mm x 24 mm x 22 mm
Anschluss	Offene Kabelenden
Anzahl der LEDs	3
Befestigung	2 Bolzen
Befestigungsseite	Hinten
Bestellbar per	1
Betriebsspannung	10V - 30V
Farbe Linse	Transparent

Gewicht (kg)	0,023 Kg
IP-Schutzart	IP66
Lichtquelle	LED
Länge des Kabels (m)	0,30 m
Typ	Nummernschildbeleuchtung
Verpackung	POS-Verpackung
Watt	0,50 watt
Zertifizierung	ECE R4