SDC100W

Sirene/Verstärker | 100 / 90 dB

EAN: 5414184968097

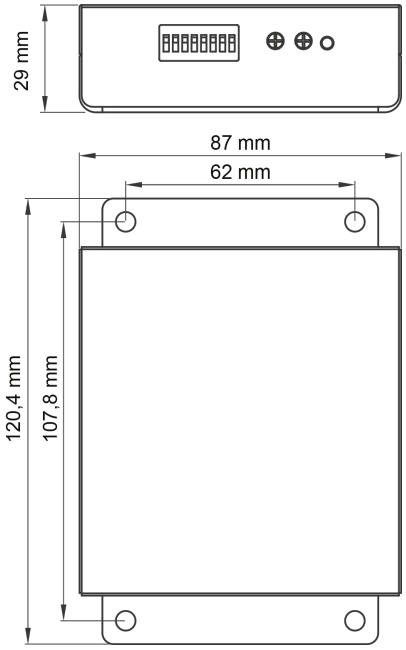

Spezifikationen

Abmessungen	120 mm x 87 mm x 29 mm
Befestigung	Versteckt
Besonderheiten	Tag/Nacht-Funktion
Bestellbar per	1
Betriebsspannung	12V - 24V

Betriebstemperatur	-40°C / +65°C
Dezibel	100 dB / 90 dB
EMC R10	Ja
Gewicht (kg)	0,400 Kg
Typ	Sirene