NOVALED-OR

LED-Blitzer | 6 LEDs | 12-24V | gelb

EAN: 5414184837126

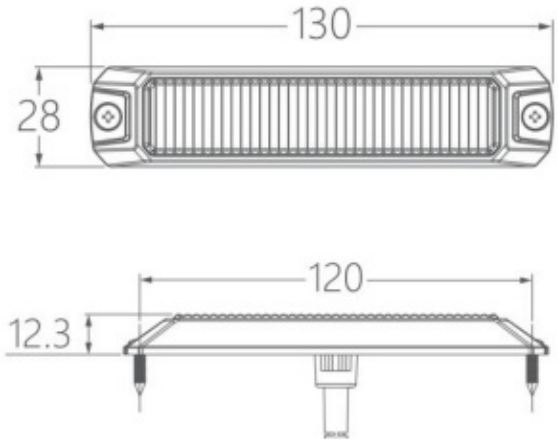

Spezifikationen

Abmessungen	130 mm x 28 mm x 12,3 mm
Anschluss	Offene Kabelenden
Anzahl der Blitzmuster	8
Anzahl der LEDs	6
Befestigung	Oberflächenmontage
Bestellbar per	1
Betriebsspannung	12V - 24V
ECE R65 Klasse 1	Ja
ECE R65 Klasse 2	Ja
EMC R10	Ja
Farbe	Gelb
Farbe Linse	Transparent

Geliefert mit	Manual, mounting screws
Gut zu wissen	Lampe hat auch eine integrierte 'CRUISE'-Funktion
IP-Schutzart	IP67
LED Farbe	Gelb
Lichtquelle	LED
Länge des Kabels (m)	0,50 m
Material	Aluminium
Modell	Rechteckig/lang/langgestreckt
Serie	AEB TF
Synchronisierbar	Ja
Verpackung	BRIGHTICS-Verpackung