CL-S-2000 Flächenleuchte | LED | schwarz | 2000 Lumen

EAN: 5414184413467

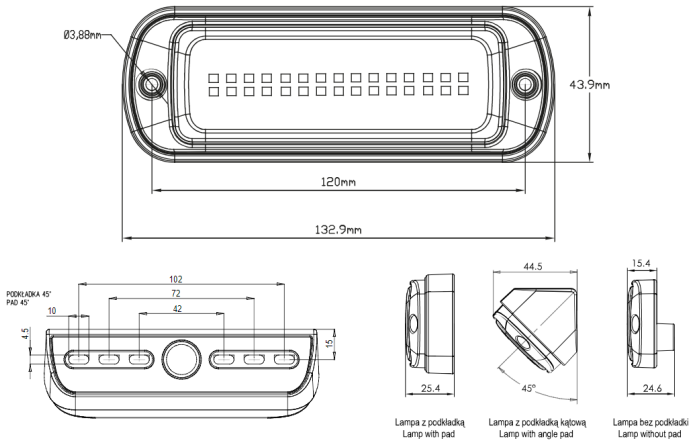

Spezifikationen

Abmessungen	133 mm x 44 mm x 15,4 (25,4 - 44,5) mm
Anschluss	Offene Kabelenden
Anzahl der LEDs	30
Befestigung	Oberflächenmontage
Bestellbar per	1
Betriebsspannung	12V - 24V
Betriebstemperatur	-40°C / +65°C
EMC	EMC R10
Farbe	Weiss
Farbe Gehäuse	Schwarz
Farbe Linse	Transparent
Geliefert mit	Mounting screws + seal

Gewicht (kg)	0,292 Kg
IP-Schutzart	IP6K9K
LED Farbe	Weiss
Lichtquelle	LED
Lumen	2000
Lumen-Bereich	High (2000 - 4000 Lumen)
Länge des Kabels (m)	2,50 m
Typ	Rechteckig
Verpackung	Schachtel mit Etikett