GERICHTETE KENNLEUCHTEN

REACTOR-CR

LED-Blitzer Reactor | 4 LEDs | 12-24V | weiß

EAN: 5414184325432

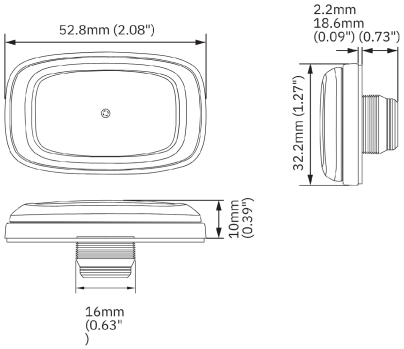

Spezifikationen

Abmessungen	53 mm x 32 mm x 10 mm
Anschluss	Offene Kabelenden
Anzahl der Blitzmuster	18
Anzahl der LEDs	4
Befestigung	Oberflächenmontage
Bestellbar per	1
Betriebsspannung	12V - 24V
Betriebstemperatur	-40°C / +65°C
CISPR 25	12V : CISPR 25 Klasse 3 - 24V : CISPR 25 Klasse 2
ECE R65	Nein
EMC R10	Ja
Farbe	Weiss

Farbe Linse	Transparent
Geliefert mit	3M double-sided mounting tape
Gewicht (kg)	0,025 Kg
IP-Schutzart	IPX7, IPX9K
Lichtquelle	LED
Länge des Kabels (m)	0,26 m
Modell	Rechteckig/lang/langgestreckt
Synchronisierbar	Ja