BL-DV-OR

Button-light | Satz von 4 | 12-24V | gelb

EAN: 5414184779778

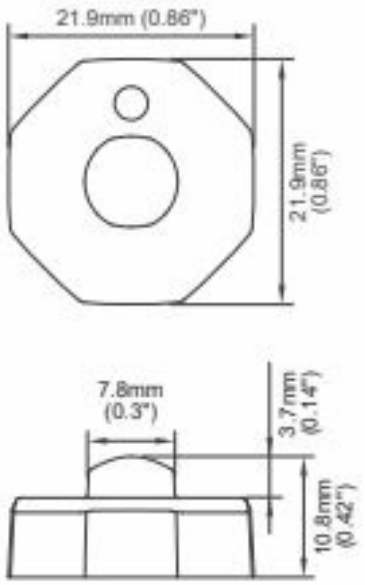

Spezifikationen

Abmessungen	22 mm x 22 mm x 11 mm
Anschluss	Offene Kabelenden
Anzahl der Blitzmuster	9
Anzahl der LEDs	1
Befestigung	Oberflächenmontage
Betriebsspannung	12V - 24V
ECE R65 Klasse 1	Ja
EMC	EMC R10
Farbe	Gelb
Farbe Linse	Transparent

IP-Schutzart	IP67, IP69K
Lichtquelle	LED
Länge des Kabels (m)	0,20 cm
Modell	Round
Synchronisierbar	Ja
Synchronisierbar	Ja
Watt	3,3 Watt