FLMS-30W

Sirene | 30 watt | Integrierte LED-Blitzer

EAN: 5414184131361

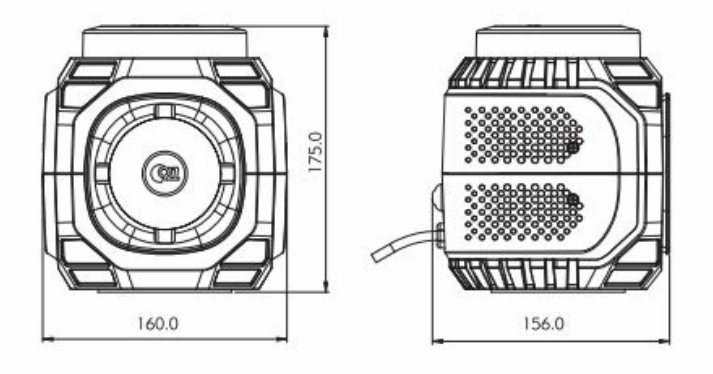

Spezifikationen

Abmessungen	160 mm x 175 mm x 156 mm
Anschluss	Zigarrenanzünder-Stecker
Anzahl der Blitzmuster	22
Anzahl der LEDs	12
Befestigung	Magnetisch
Bestellbar per	1
Betriebsspannung	12V - 24V
Dezibel	110 dB
ECE R65 Klasse 1	Ja
Farbe	Blau

Farbe Linse	Blau
Gewicht (kg)	2 Kg
Gut zu wissen	Zugelassen bis zu 239 km/h
Länge des Kabels (m)	5 m
Typ	Blitzlicht mit Sirene
Töne	Auswahl von 30 Tönen
Watt	30 Watt