484 LED H

LED Arbeitsleuchte mit Griff | Positionslicht | 10-30V | quadratisch

EAN: 5414184860278

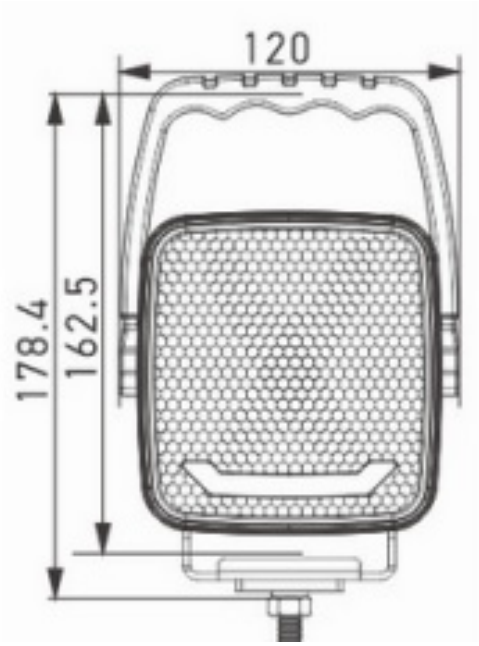

Spezifikationen

Abmessungen	120 mm x 178 mm
Anschluss	Offene Kabelenden
Anzahl der LEDs	9
Befestigung	Schraube
Bestellbar per	1
Betriebsspannung	10V - 30V
Betriebstemperatur	-20°C / +50°C
EMC	EMC R10
Farbe	Weiss
Farbe Linse	Weiss
Geliefert mit	Manual, mounting screws
Gewicht (kg)	0,73 Kg

IP-Schutzart	IP69K
Lichtquelle	LED
Lumen	4350
Lumen-Bereich	Extreme (4000 - 8000 Lumen)
Länge des Kabels (m)	2 m
Schalter	Ja
Typ	Viereckig
Verpackung	Weiße Schachtel mit Etikett
Watt	40 Watt