RÜCKFAHR-ALARM

ALERT60

Reversing alarm | with cables | 102 db

EAN: 5414184758803

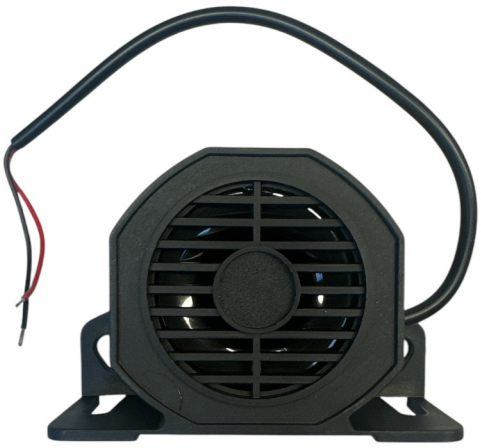

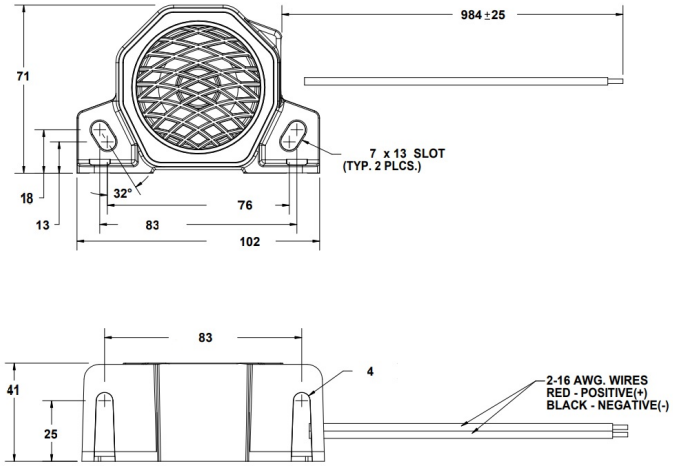

Spezifikationen

Abmessungen	102 mm x 71 mm x 40 mm
Anschluss	Offene Kabelenden
Befestigung	Oberflächenmontage
Bestellbar per	1
Betriebsspannung	12V - 80V
Dezibel	102 dB

EMC	EMC R10
Eigenschaften	Mit Kabeln
Gut zu wissen	Rein schwarzer Harzverguss ohne Sand.
IP-Schutzart	IP65
Länge mm	950 mm