273-DV-RO-DARK-L

LED-Markierungsleuchte | 8 LEDs | 12-24V | rot | dunkel/smoked

EAN: 5414184008830

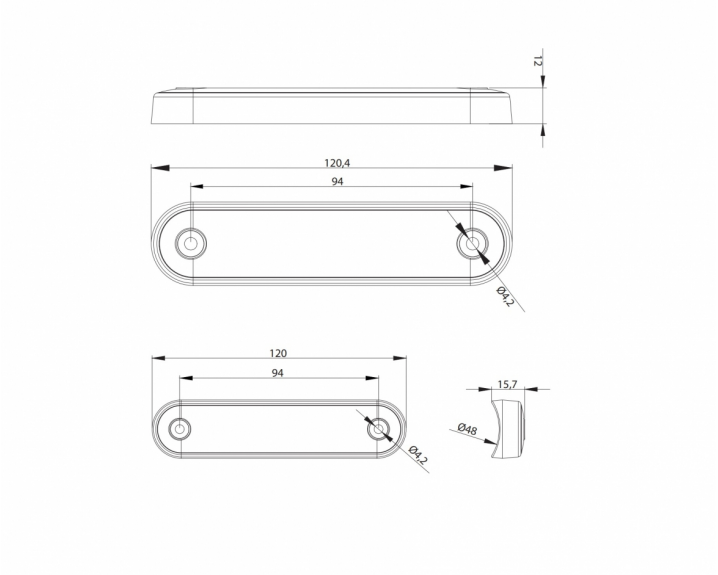

Spezifikationen

Abmessungen	120 x 28 x 12,8 mm
Anschluss	Offene Kabelenden
Anzahl der LEDs	8
Befestigung	Oberflächenmontage
Befestigungsseite	Hinten
Bestellbar per	1
Betriebsspannung	12V - 24V
Betriebstemperatur	-40°C / +55°C
EMC	EMC R10

Farbe	Rot
Farbe Linse	Smoked
Funktionen	Hintere Begrenzungsleuchte
Gewicht (kg)	0,064 Kg
Lichtquelle	LED
Länge des Kabels (m)	0,15 m
Verpackung	POS-Verpackung
Wasserdicht	Ja
Zertifizierung	ECE R7