SIXLED-OB

LED-Blitzer | 2x3 LEDs | 12-24V | blau/gelb

EAN: 5414184706972

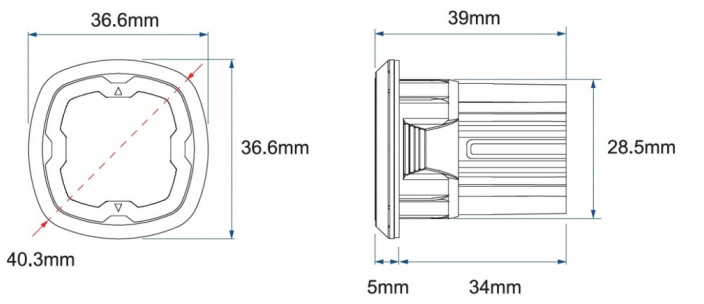

Spezifikationen

Abmessungen	Ø = 40 mm
Anschluss	Offene Kabelenden
Anzahl der Blitzmuster	28
Anzahl der LEDs	3+3
Befestigung	Einbaumontage
Bestellbar per	1
Betriebsspannung	12V - 24V
Betriebstemperatur	-30°C / +65°C
Durchmesser mm	40 mm
ECE R65 Klasse 1	Ja
EMC R10	Ja

Farbe	Gelb/blau
Farbe Linse	Transparent
Geliefert mit	Mounting screws and rubber fixing path
Gewicht (kg)	0,055 Kg
Gut zu wissen	Enthält 3 LEDs jeder Farbe
Lichtquelle	LED
Länge des Kabels (m)	2,6 m
Modell	Round
Serie	SIXLED
Synchronisierbar	Ja
Watt	19,4 Watt