GERICHTETE KENNLEUCHTEN

ED6-O/C

LED-Blitzer | 2x3 LEDs | 12-24V | gelb/weiß

EAN: 5414184007604

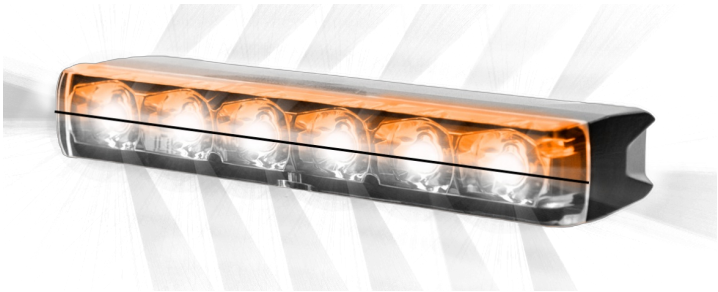

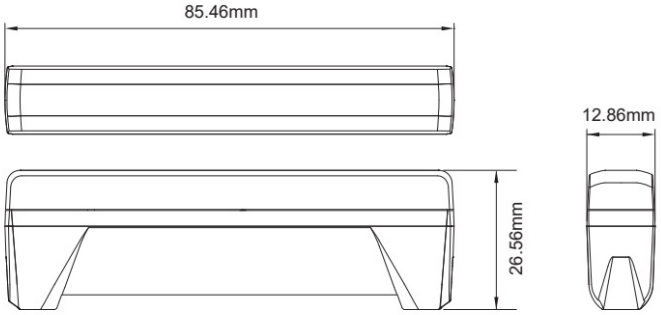

Spezifikationen

Abmessungen	85.46 mm x 26.56 mm x 12.86 mm
Anschluss	Offene Kabelenden
Anzahl der Blitzmuster	28
Anzahl der LEDs	3+3
Befestigung	Oberflächenmontage
Bestellbar per	1
Betriebsspannung	12V - 24V
Betriebstemperatur	-40°C / +65°C
ECE R65 Klasse 1	Ja
EMC	EMC R10
EMC R10	Ja

Farbe	Gelb/weiss
Farbe Linse	Transparent
Geliefert mit	Befestigungsschrauben, Befestigungshalterungen
Gewicht (kg)	0,079 Kg
Gut zu wissen	Enthält 3 LEDs jeder Farbe
IP-Schutzart	IPX8
Lichtquelle	LED
Länge des Kabels (m)	0,21 m
Modell	Rechteckig/lang/langgestreckt
Serie	ED EDGE DAGGER
Synchronisierbar	Ja