C2-83-DV-SENS

Innenbeleuchtung | LED | rund | weiß | Sensor

EAN: 5414184007543

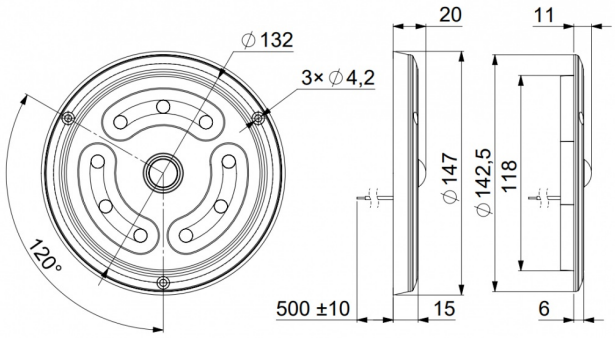

Spezifikationen

Abmessungen	147 mm x 11 (20) mm
Anschluss	Offene Kabelenden
Anzahl der LEDs	9
Befestigung	Aufbau und Einbau
Bestellbar per	1
Betriebsspannung	12V - 24V
Durchmesser mm	147 mm
Farbe	Weiss
Gewicht (kg)	0,280 Kg

Gut zu wissen	Gehäuse aus Aluminium
IP-Schutzart	IP65
Kelvin-Wert	5000K
Lichtquelle	LED
Lumen	1650
Länge des Kabels (m)	0,50 m
Schalter	Bewegungsmelder
Typ	Rund
Watt	12 Watt