C2-82-DV-SENS

Innenbeleuchtung | LED | länglich | weiß | Sensor

EAN: 5414184007536

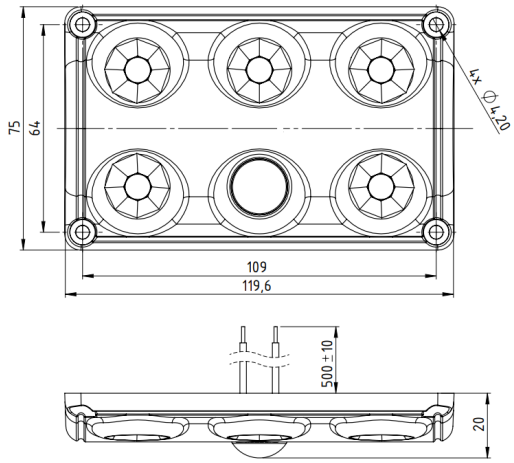

Spezifikationen

Abmessungen	119,6 mm x 75 mm x 20 mm
Anschluss	Offene Kabelenden
Anzahl der LEDs	5
Befestigung	Oberflächenmontage
Bestellbar per	1
Betriebsspannung	12V - 24V
Farbe	Weiss
Gewicht (kg)	0,120 Kg

IP-Schutzart	IP65
Kelvin-Wert	5000K
Lichtquelle	LED
Lumen	900
Länge des Kabels (m)	0,50 m
Schalter	Bewegungsmelder
Typ	Rechteckig
Watt	10 Watt