OCICAT

LED Fernlicht | dubbel Positionslicht gelb +weiß

EAN: 5414184565548

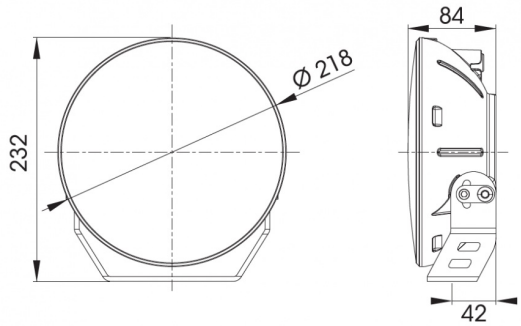

Spezifikationen

Abmessungen	Ø 218 x 232 x 84 mm
Anschluss	Deutsch connector
Befestigung	Schraube M8
Befestigungsseite	Vorderseite
Besonderheiten	215000 candela
Bestellbar per	1
Betriebsspannung	12V - 24V
Betriebstemperatur	-40°C / +60°C
EMC	EMC R10
EMC R10	Ja
Farbe	Weiss
Farbe Linse	Transparent

Gewicht (kg)	2,550 Kg
IP-Schutzart	IP66+IP69K
Kelvin-Wert	5700K
Lichtquelle	LED
Lumen	10200
Länge des Kabels (m)	0,45 m
Raw Lumen	12000
Referenznummer	45
Typ	Fahrlicht
Verpackung	POS-Verpackung
Zertifizierung	ECE R112+R7