622LED-1P-BL

Rundumleuchte | LED | 1-Punkt-Befestigung | 12-24V | blau

EAN: 5414184002777

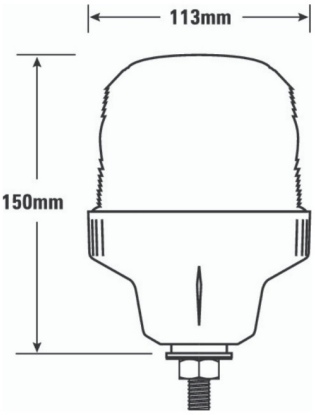

Spezifikationen

Anschluss	Offene Kabelenden
Anzahl der Blitzmuster	1
Anzahl der LEDs	12
Befestigung	1-Punkt-Befestigung
Bestellbar per	1
Betriebsspannung	12V - 24V
Betriebstemperatur	-30°C / +65°C
Durchmesser mm	113 mm
Durchmesserbereich	131 - 170 mm
ECE R65	Nein

EMC	EMC R10
EMC R10	Ja
Farbe	Blau
Farbe Linse	Blau
Gewicht (kg)	0,364 Kg
Höhe mm	150 mm
Höhenbereich	131 - 170 mm
IP-Schutzart	IP65
Lichtquelle	LED
Synchronisierbar	Nein