510F-DV-ORLITE

Rundumleuchte | LED | flexible Rohrbefestigung | 11-110V | gelb

EAN: 5414184019645

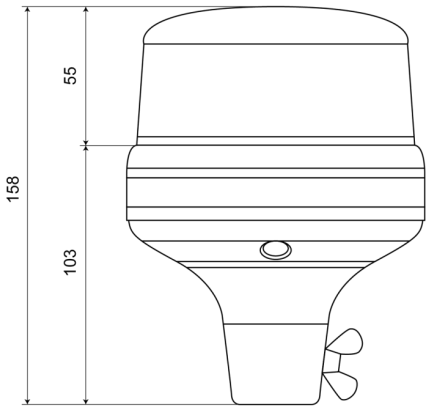

Spezifikationen

Anschluss	Rohrmontage
Anzahl der Blitzmuster	5
Anzahl der LEDs	3
Befestigung	Rohrmontage, biegsam
Bestellbar per	1
Betriebsspannung	11V - 110V
Betriebstemperatur	-30°C / +65°C
Durchmesser mm	118 mm
Durchmesserbereich	131 - 170 mm
ECE R65 Klasse 1	Nein

EMC	EMC R10
EMC R10	Ja
Farbe	Gelb
Gewicht (kg)	0,587 Kg
Höhe mm	158 mm
Höhenbereich	131 - 170 mm
IP-Schutzart	IPX6
Lichtquelle	LED
Synchronisierbar	Nein
Verpackung	POS-Verpackung