GERICHTETE KENNLEUCHTEN

ST6-B/C

LED-Blitzer | 2x6 LEDs | 12-24V | blau/weiß

EAN: 5414184019379

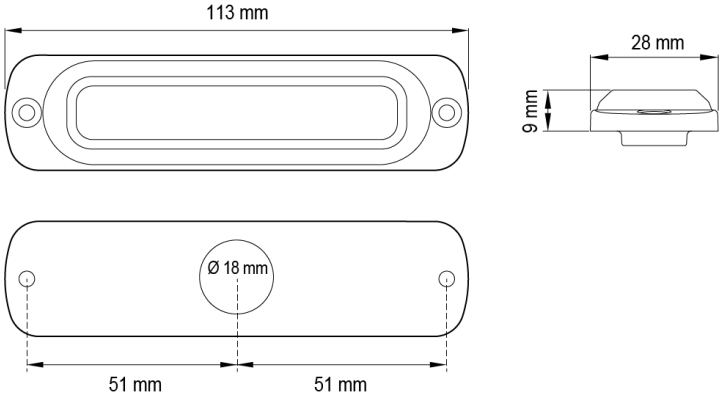

Spezifikationen

Abmessungen	113 mm x 28 mm x 9 mm
Anschluss	Offene Kabelenden
Anzahl der Blitzmuster	28
Anzahl der LEDs	6+6
Befestigung	Oberflächenmontage
Bestellbar per	1
Betriebsspannung	12V - 24V
Betriebstemperatur	-30°C / +65°C
Breite mm	28 mm
CISPR 25	12V : CISPR 25 Klasse 4 - 24V : CISPR 25 Klasse 2
ECE R65 Klasse 1	Ja
EMC R10	Ja
Farbe	Blau/weiss

Farbe Linse	Transparent
Geliefert mit	Befestigungsschrauben, Dichtung, Bedienungsanleitung
Gewicht (kg)	0,140 Kg
Gut zu wissen	Enthält 6 LEDs jeder Farbe
Höhe mm	9 mm
IP-Schutzart	IPX7
Lichtquelle	LED
Länge des Kabels (m)	0,21 m
Länge mm	113 mm
Modell	Rechteckig/lang/langgestreckt
Serie	ST SUPER THIN
Synchronisierbar	Ja