TRAVELMATE-AMBER

Rundumleuchte | LED | gelb | set | magnetisch | Batteriebetrieben

EAN: 5414184000926

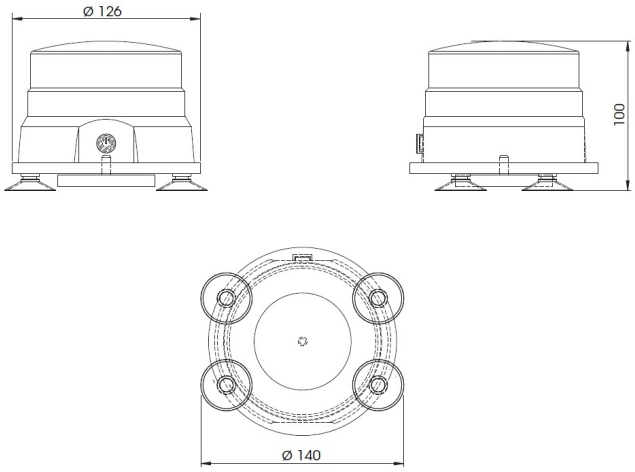

Spezifikationen

Anzahl der Blitzmuster	11
Autonomie	6-8 Stunden
Batterie	Ja
Batterie-Typ	Lithium
Befestigung	Magnetisch mit Saugnäpfen
Bestellbar per	1
Betriebsspannung	Batterie
Betriebstemperatur	-20°C / +50°C
Durchmesser mm	126 mm
Durchmesserbereich	131 - 170 mm
ECE R65 Klasse 1	Ja
EMC	EMC R10
EMC R10	Ja
Eigenschaften	Dekra zertifiziert bis zu 200 km/h, Bericht 201948385

Farbe	Gelb
Geliefert mit	12 VDC & 230 VAC charger
Gewicht (kg)	0,900 Kg
Höhe mm	100 mm
Höhenbereich	70 - 110 mm
IP-Schutzart	IP65
Lichtquelle	LED
Lumen	370
Magnet Typ	Neodymium
Material	Polycarbonat
Synchronisierbar	Nein
Verpackung	Praktische, schwarze Tragetasche mit separatem Fach für die 12V- und 230V-Ladegeräte.
Watt	6,40 Watt