900.000002 Lautsprecher JS100-C1 | 100W | 11 ohm | 125 dB

EAN: 5414184019799

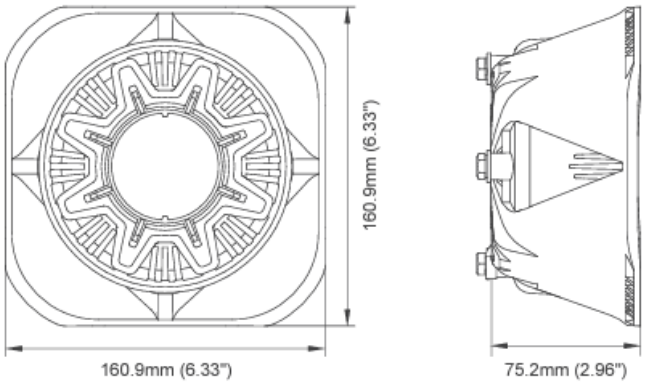

Spezifikationen

Abmessungen	161 mm x 161 mm x 75 mm
Befestigung	Halterung
Besonderheiten	11 ohm
Bestellbar per	1
Betriebstemperatur	-30°C / +65°C
Dezibel	124,5 dB @ 3 meter

Eigenschaften	Verstärktes Nylongehäuse und Aluminiumguss-Driver Unit.
Gewicht (kg)	2,550 Kg
IP-Schutzart	IP54
Typ	Lautsprecher
Watt	100 Watt